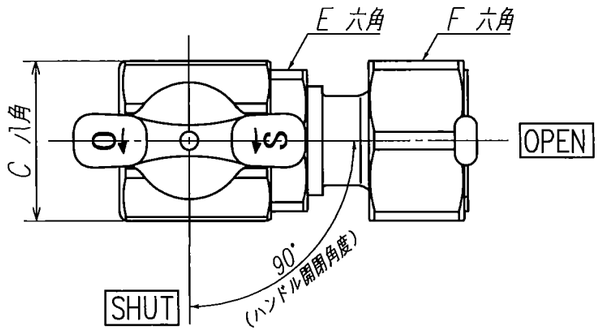

	カタログ品番	社内品番	Aねじ	Bねじ	L	H1	H2	φd1	φd2	C八角	E六角	F六角
	AL6-13M	VAL6-13MAA+A	R 1/2	G 1/2	(36)	(45)	29.5	9	10	26	23	26
	AL6-20M	VAL6-20MAA+A	R 3/4	G 3/4	(38)	(46.5)	32	12	12.5	29	27	30

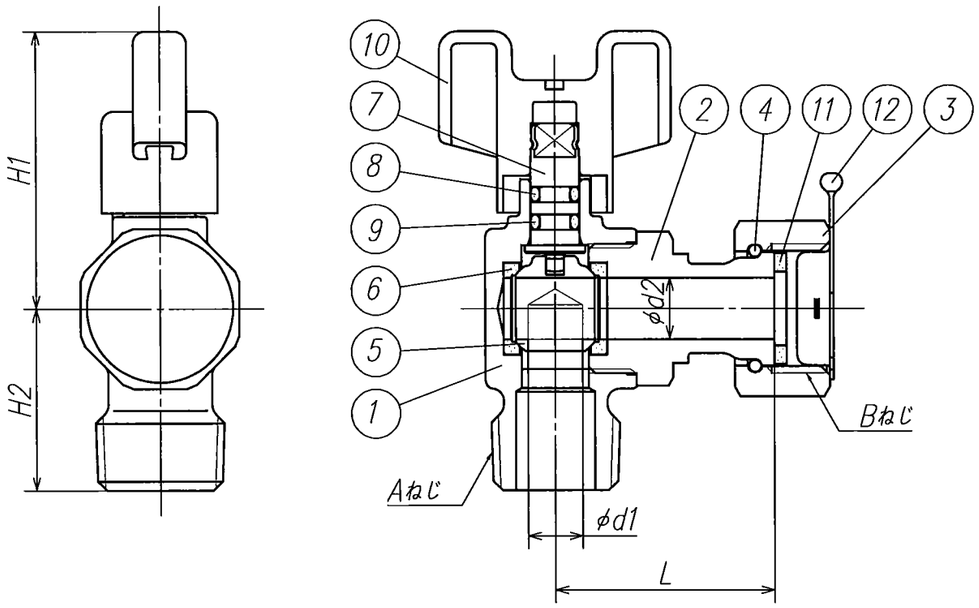

注記 1) 製品の説明書・注意書等を確認の上、施工・使用して下さい

部番	部品名称	材質	個数	
12	ポリ栓	軟質PE	1	
11	パッキン	ノンアスベスト	1	
10	ハンドル	POM	1	色：アイボリー
9	Oリング	FKM	1	
8	Oリング	NBR	1	
7	スピンドル	C3531BD	1	耐脱亜鉛腐食快削黄銅棒
6	ボールシート	特殊PTFE	2	
5	ボール	C3604BD	1	メッキ
4	リング	SUS	1	
3	ナット	C3604BD	1	メッキ
2	キャップ	C3604BD	1	メッキ
1	本体	C3771BE	1	メッキ

製品図面	第三角法	品名	AL6型ボールバルブ	カタログ品番	上記
ONDA 株式会社オンダ製作所			Rねじxナット付アダプター(Gねじ)	社内品番	上記

製品の改良及び諸般の事情により品番、仕様、寸法など変更、製造中止を予告なく行うことがあります。

A3図面枠